スタンド

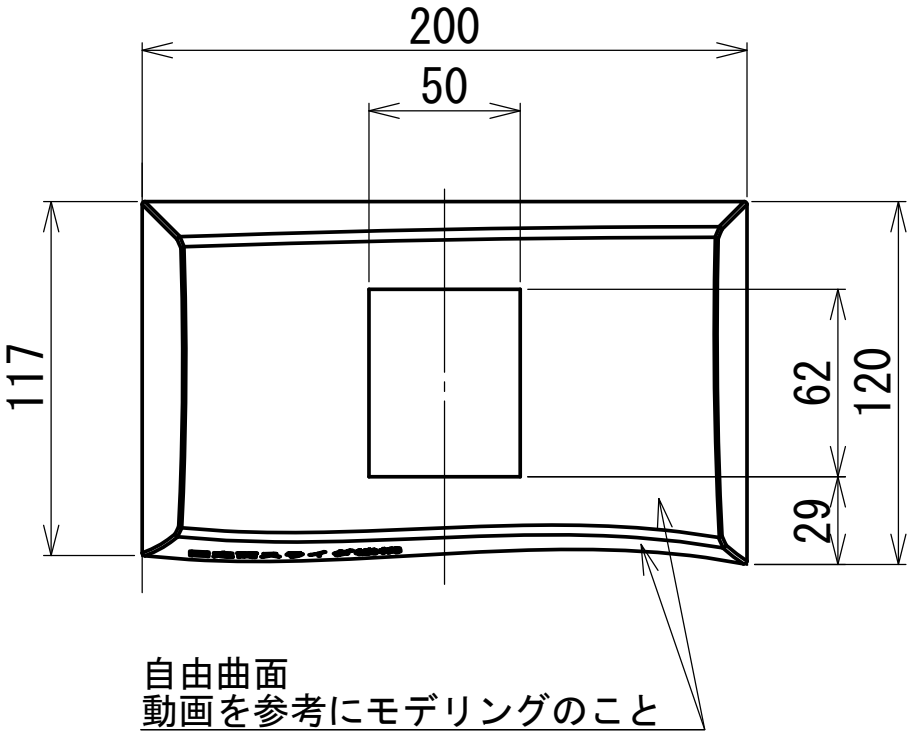
200
50
117
62
120
29
自由曲面
動画を参考にモデリングのこと

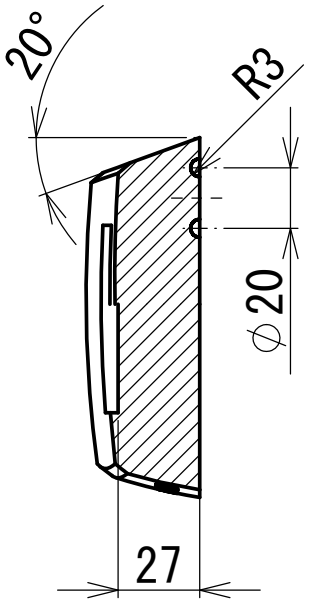
20°
R3
φ20
27

断面図 A-A

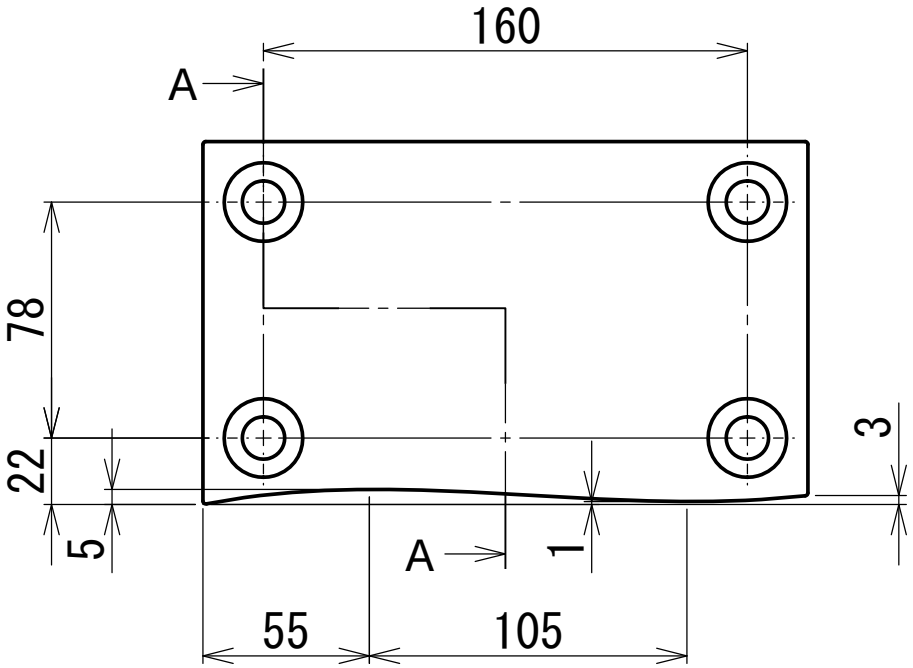
160
A
78
22
5
3
1
A
55
105

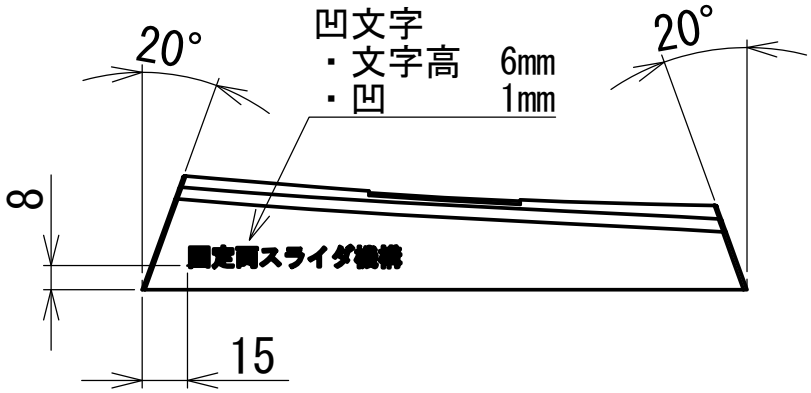
20°
凹文字
・文字高 6mm
・凹 1mm
20°
8
15