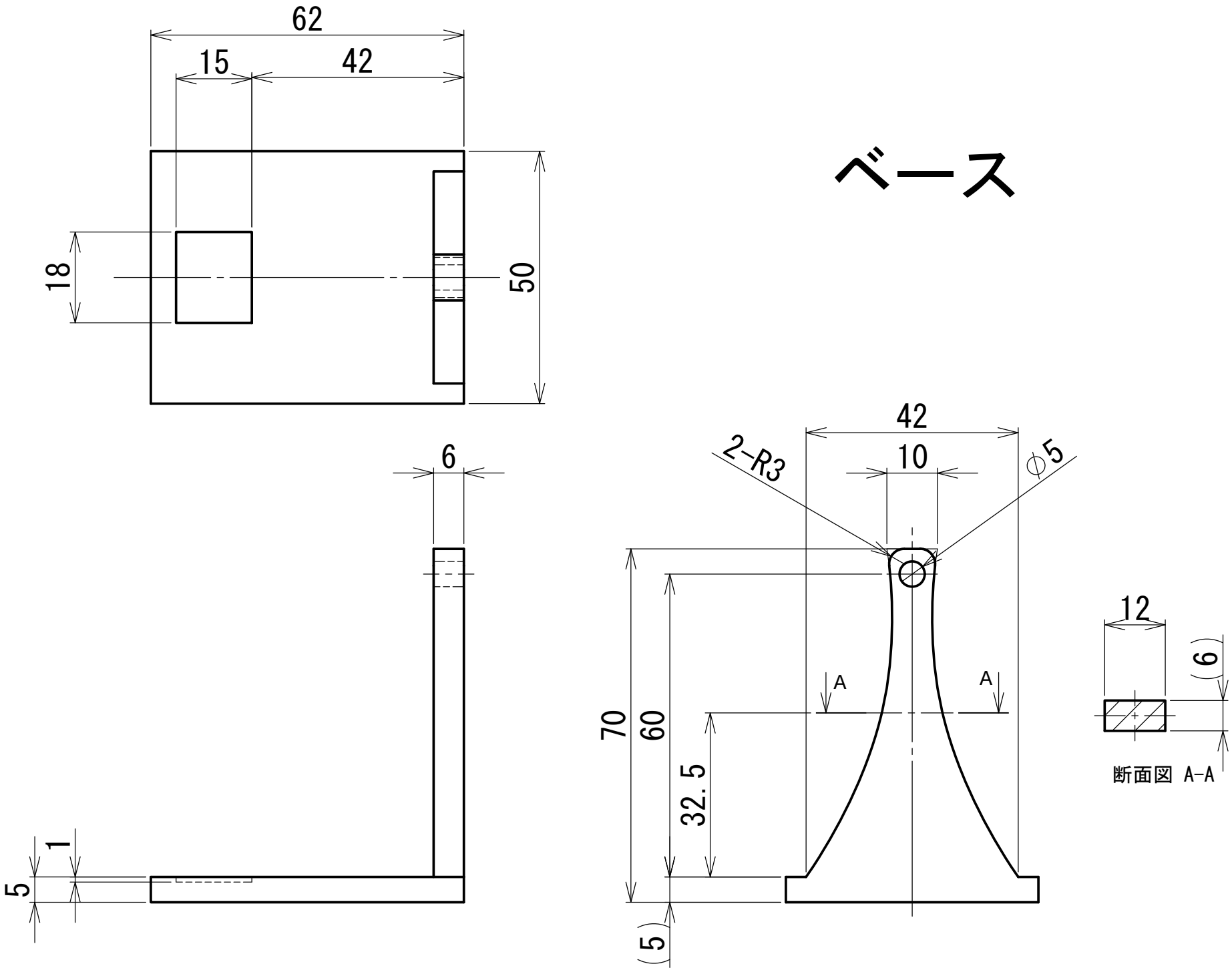ベース